ТЕРМОСТАТЫ
KTO 011, KTS 011

Руководство по эксплуатации v. 2025-11-20 VBR-AMV-VNL-DSD-TMS-DVB

Термостаты предназначены для поддержания температуры в жилом или производственном помещении, офисе и так далее за счет управления исполнительными устройствами (калориферами, приборами охлаждения, вентиляторами, теплообменниками, а также для включения сигнальных устройств.

ОСОБЕННОСТИ

- Биметаллические термостаты.
- Модель **KTO 011:** управление нагревателями, калориферами.
  Модель **KTS 011:** управление вентиляторами, устройствами охлаждения.
- Реле ~10(2) А, 250 В.
- Монтаж на DIN-рейку.

Реле KTO замыкается при $T_{ТЕК} \leq T_{УСТ} - \Delta T$, размыкается при $T_{ТЕК} \geq T_{УСТ} + \Delta T$.
Реле KTS размыкается при $T_{ТЕК} \leq T_{УСТ} - \Delta T$, замыкается при $T_{ТЕК} \geq T_{УСТ} + \Delta T$, где $T_{ТЕК}$ – текущая температура, $T_{УСТ}$ – уставка, ΔT – дифференциал переключения.

ЭЛЕМЕНТЫПРИБОРА

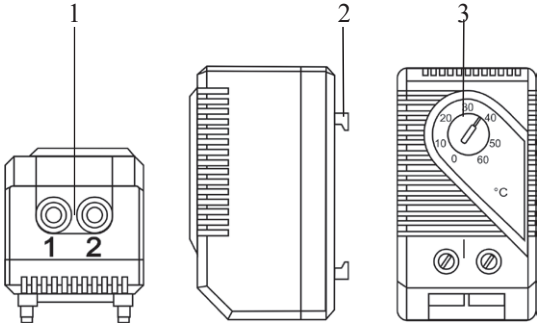

1. Двухполюсный зажим – подключение исполнительного устройства.
2. Крепление на DIN-рейку.
3. Поворотная шкала для задания уставки.

ПРИМЕРЫ ПОДКЛЮЧЕНИЯ

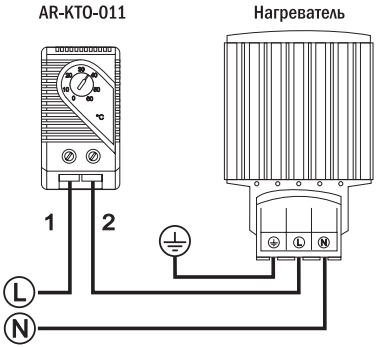

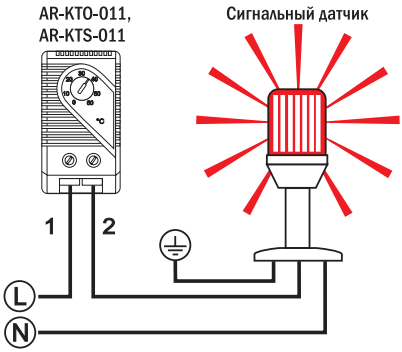

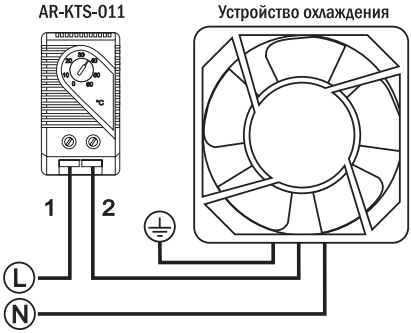

ГАБАРИТНЫЙ ЧЕРТЕЖ

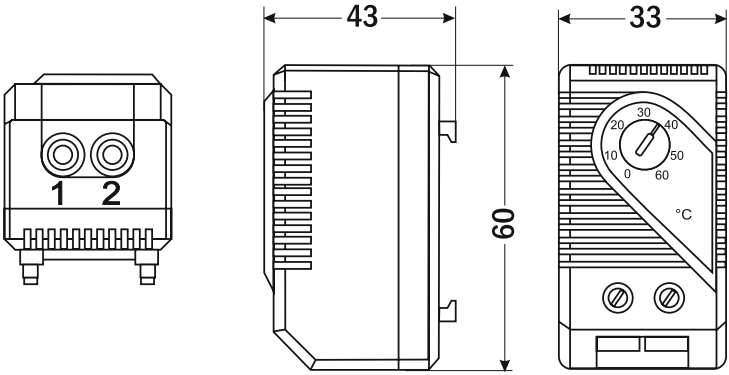

ТЕХНИЧЕСКИЕ ХАРАКТЕРИСТИКИ

Параметр	Значение	
	KTO 011	**KTS 011**
Регулируемый диапазон температур*, °C	0...+60 −10...+50 −20...+40	0...+60 −10...+50
Дифференциал переключения, °C	7±4	
Реле (активная/реактивная нагрузка)	~10(2) A, 250 В	
Количество срабатываний реле	> 100 000	
Стандарты ЭМС	EN 55014-1-2, EN 61000-3-2, EN 61000-3-3	
Подключение	2-полюсный зажим (макс. вращающий момент 0,5 Н·м): жесткий провод 2,5 мм² многопроволочный провод с кабельным зажимом 1,5 мм²	
Условия эксплуатации, °C	−40...+80	
Температура хранения, °C	−45...+80	
Размеры, мм	60×33×43	
Вес, г	41	

** Зависит от модификации.*

КОМПЛЕКТАЦИЯ

Наименование	Количество
1. Прибор	1 шт.
2. Руководство	1 шт.

ГАРАНТИЙНЫЕ ОБЯЗАТЕЛЬСТВА

Гарантийный срок составляет 12 месяцев от даты продажи. Поставщик не несет никакой ответственности за ущерб, связанный с повреждением изделия при транспортировке, в результате некорректного использования, а также в связи с модификацией или самостоятельным ремонтом изделия пользователем.

Термостат _____

_____

Дата продажи: _____ ***М. П.***

ТЕРМОСТАТЫ

ART-7T.814 (нагрев)
ART-7T.813 (охлаждение)

- +20...+80°C
  0...+60°C
  −10...+50°C
- Реле ~10 A, 250 B
- 88×17×48 мм

OGD-011
(нагрев, охлаждение)

- −10...+50°C
  0...+60°C
  −10...+50°C
  +20...+80°C
- 2 реле ~10 A, 250 B
- 67×50×47 мм

FZK-011
(нагрев, охлаждение)

- −20...+60°C
- Реле
  ~10 A, 250 B (нагрев)
  ~5 A, 250 B (охлаждение)
- 67×50×39 мм

FTO-011 (нагрев)
FTS-011 (охлаждение)

- T° вкл./выкл. FTO-011
  +5/+15°C; +15/+25°C
  (для нагревателей)
- T° вкл./выкл. FTS-011
  +35/+25°C; +50/+40°C
  (для приборов охлаждения)
- Реле ~5 A, 240 B
- 47×33×33 мм

ART-5T

- −15...+45°C ± 5%
- Датчик NTC 10k по выбору
- Реле ~16 A, 250 B
- 4 режима работы: нагрев, охлаждение, ON и OFF
- Питание: ≅24...240 B
- 90×18×64 мм

MFR 012 Гигростат
(увлажнение, осушение)

- Поддержание заданной относительной влажности 35...95%RH
- Реле ~5 A, 250 B
- 67×50×38 мм

ДР-ТК1

- +10...+30°C
- Реле ~10 A, 220 B
- 84×84×40 мм

ДР-ТК3

- +10...+30°C
- Режимы «Нагрев/Охлаждение»
- Управление скоростью вращения вентилятора
- «Вкл./Выкл.»
- Реле ~3 A, 230 B
- 130×85×40 мм

RTC 70F

- Регулятор теплого пола в монтажную коробку
- +10...+40°C
- Питание: ~230 B
- Реле ~16 A, 230 B
- В комплекте датчик температуры NTC 10k 3 м
- 82×82×52 мм